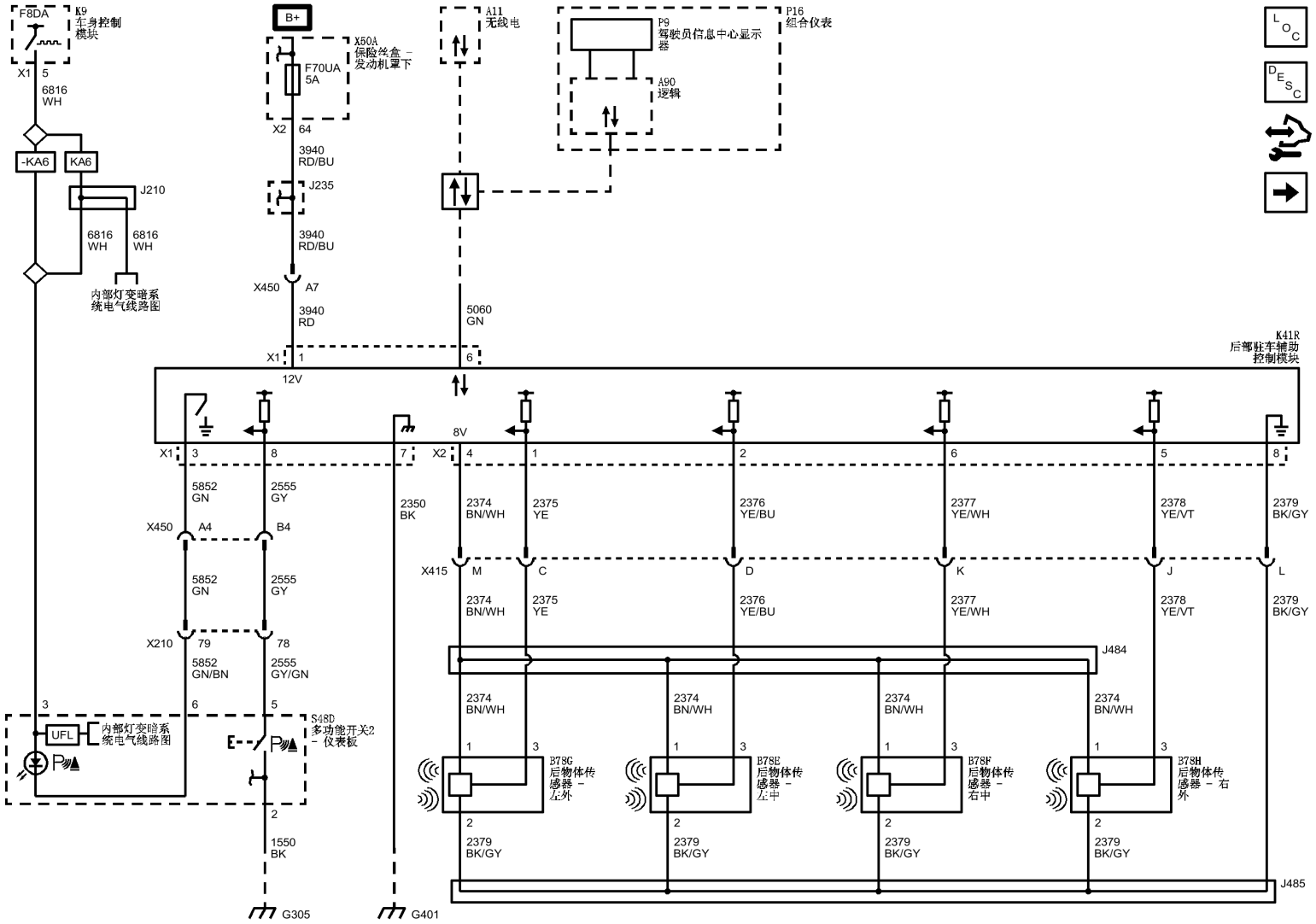
F8DA
K9
车身控制模块
X1 5
6816 WH
-KA6
KA6
J210
6816 WH
6816 WH
内部灯变暗系统电气线路图
B+
X50A
保险丝盒 – 发动机罩下
F70UA 5A
X2 64
3940 RD/BU
J235
3940 RD/BU
X450 A7
3940 RD
X1 1
12V
A11
无线电
P9
驾驶员信息中心显示器
P16
组合仪表
A90
逻辑
5060 GN
6 8V
K41R
后部驻车辅助控制模块
X1 3 8 7
X2 4 1 2 6 5 8
5852 GN
2555 GY
2350 BK
2374 BN/WH
2375 YE
2376 YE/BU
2377 YE/WH
2378 YE/VT
2379 BK/GY
X450 A4 B4
X415 M C D K J L
X210 79 78
5852 GN/BN
2555 GY/GN
J484
3 6 5
UFL
内部灯变暗系统电气线路图
S48D
多功能开关2 – 仪表板
2
1550 BK
G305
G401
B78G
后物体传感器 – 左外
B78E
后物体传感器 – 左中
B78F
后物体传感器 – 右中
B78H
后物体传感器 – 右外
J485